ACOMS ELECTRONIC SPEED CONTROLLER (ESC) TAYPE AP 35

Dieser electronische Fahrregler, belastbar bis 6 V 6 Ah, ermöglicht ein stufenloses Fahren und ersetzt gleichzeitig ein Servo.
Der Fahrregler lässt sich in fast alle TAMIYA R/C Modelle einbauen und ist für 6 V und 7,2 V - 1200 Ah Akkus geeignet.

Zum Anschluss an den jeweiligen Empfänger wird nur ein Adapterkabel benötigt. Vorteil : Das"Tippen" bei den auf Vollspeed ausgelegten Reglern fällt weg und ein gefühlvolles Regeln der Geschwindigkeit über die gesamte Spannungsbreite wird möglich.

Vor allem - für R/C Anfänger bestens zu empfehlen.

Betriebsspannung : max. 6 Volt Gleichstrom von Empfänger-Akku oder Empfänger-Batterie, belastbar mit 6 Ah.

Electr. Bremse in Stopstellung (einstellbar)

Einbau in alle Modelle der TAMIYA R/C Serie.mit Ausnahme von 1228 Toyota Hilux 4x4 und der Kettenfahrzeuge 1601-1604 + 4501, möglich.

Einsatz auch in andere R/C Flug-, Schiffs- und Automodelle möglich. Bauteil muss aber spritzwassergeschützt montiert werden, evtl. in geeigneter Plastik-Box.

Der Leistungstransistor hängt an den Drähten schwarz/violett-grau und muss an geeigneter Kühlfläche angeschraubt werden.

Anschluss an R/C Empfänger, hierzu ist nur ein Servo-Anschluss-kabel der jeweiligen Anlage erforderlich.

Rot ist Positiv (+) 6 V max.
Schwarz ist negativ (-)
Weiss ist Signal "EIN" positiv.

Richtigen Anschluss evtl. durch probieren herausfinden.

zum Beispiel	Multiplex	Robbe	Graupner		
	orange	weiss	orange	=	weiss
	rot	rot	rot	=	rot
	braun	schwarz	braun	=	schwarz

Vorteil, weiches, stufenloses Regeln ab ca. 1,2 V bei 6 V Fahrakku.

Einsparung eines mechanischen Servo´s.

Vier/fünftel des Steuerweges ist für gefühlvolles Fahren, erst im letztem Fünftel kommt das Voll-Power.

EINBAU DES ELECTRONIC SPEED CONTROLLER IN TAMIYA - BUGGY´s

Motorbatterie oder Akku abkuppeln und herausnehmen.

Empfängerbatterien herausnehmen.

Roten Draht von Kühlerbox abklemmen und die zwei M39 Befestigungsschrauben ausschrauben. (Zeichnung 1)

Den Power-Transistor mit den zwei M39 Schrauben am Motor-gehäuse anschrauben und mit Schrauben-Lock absichern.(Zeichnur

Beim Einbau in einen TAMIYA Buggy oder in den Ranger Pick-up, auch in andere Fahrzeuge mit einer Spritzwasser-Box, ist es notwendig, die angelöteten Drähte vom Power-Transistor abzu-klemmen und diese durch die Box zu führen. Vorsicht beim Löter da Überhitze am Transistor dauernden Schaden verursacht. (Zeichnung 3)

Servo-Schalter, Kurzschluss-Sicherung und Kabelkupplung von de Mechanik-Box entfernen, die Kabel durch den Gummischutz zieher (Zeichnung 4)

Den Electronischen Speed Controller an die Stelle des Servo-Schalter in der Box mit Doppelklebeband befestigen.

Gelbes und grünes Motorkabel durch Gummischutz herausführen. Grau und violettes Kabel vom Transistor durch Gummischutz führ Batteriekabel an den roten und schwarzen Draht am Transistor anbringen. (Zeichnung 5)

Auf richtige Farben der Drähte achten, Vinylschläuche über die Verbindungsstellen schieben.

Verbinde den gelben Draht vom ESC mit dem gelben Draht vom Mot und den grünen Draht vom ESC mit dem grünen Draht vom Motor. Vinylschläuche über die Verbindungen schieben.

Vinylschläuche auch auf schwarzes, violettes und grünes Kabel.

Schwarzen Draht vom ESC an "E" des Transistor anlöten.
Violetten Draht vom ESC an "C" des Transistor anlöten.
Grauen Draht vom ESC an "B" des Transistor anlöten.
Vinylschläuche über Verbindungen schieben. (Zeichnung 6)

Empänger- und Motor-Batterien wieder einsetzen.
Senderhebel auf Neutralstellung bringen, evtl. nachstellen.
Empfänger und Sender einschalten.

Wenn das Auto sich in Bewegung setzt, obwohl der Hebel in Mittelstellung ist, die Stellschraube am ESC so einstellen, dass Fahrzeug nicht fährt. (Zeichnung 7)

Zeichnung 1

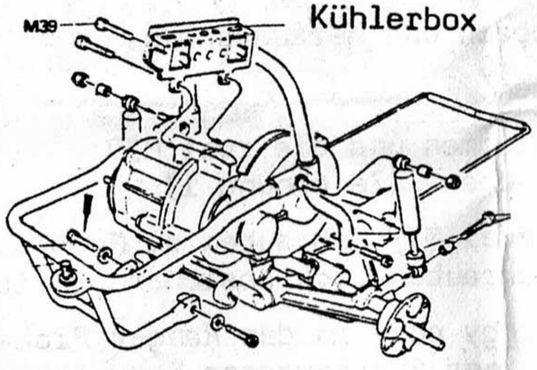

Zeichnung 2

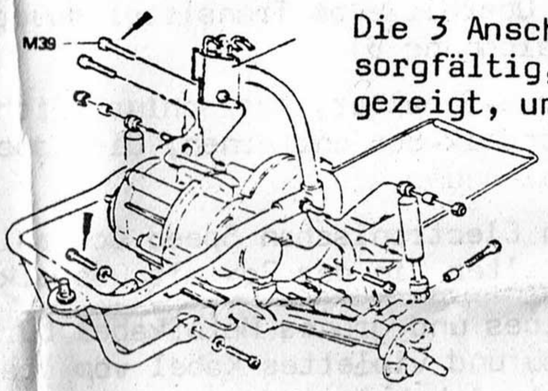

Zeichnung 3

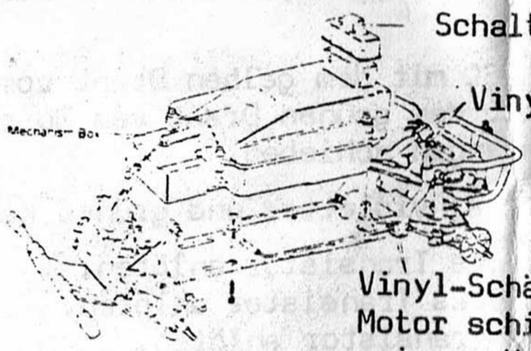

Zeichnung 4

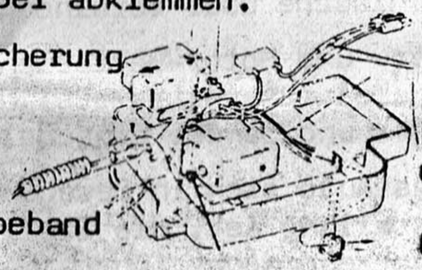

Kabel (rot,schwarz,weiss) so nahe wie möglich vom Schalter-Servo abschneiden.

EINBAU DES ESC IN FAHRZEUGE ANDERER MARKEN.

Den Empfänger-Steker am Ende der Drähte vom ESC entfernen und mit passendem von Ihrer Anlage ersetzen.

Roter Draht	Stromversorgung vom Empfänger - Positiv - 6
Schwarzer Draht	Stromversorgung vom Empfänger - Negativ -
Weisser Draht	Signal " EIN " Positiv

Der Power-Transistor sollte an eine passende Metallfläche angeschraubt werden, die aber isoliert ist - gegen Strom aus Motor Batterie oder Akku. (In beiden Richtungen)

Der Einbau und die Einstellung bleibt die Gleiche.

Ersatzteile, die evtl. benötigt werden :

Batterieverbindung 6 Volt No. 1o39

Batterieverbindung 7,2 Volt No. 11o6

Zeichnung 5 Steuer-Servo

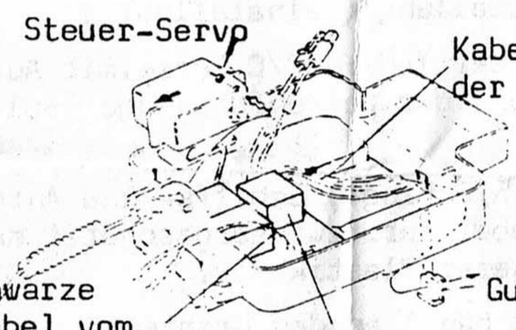
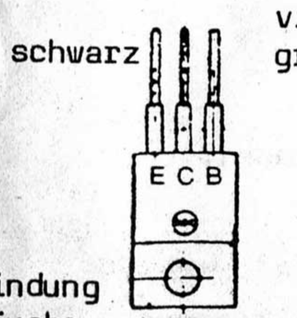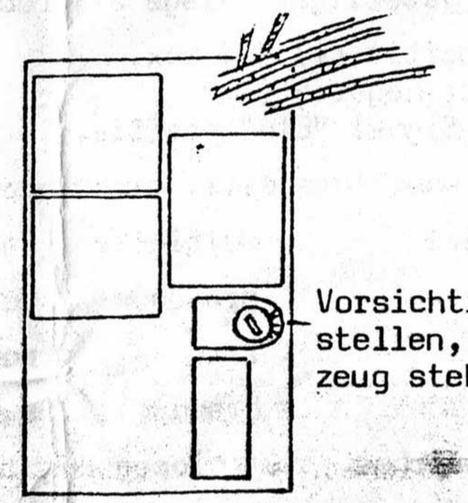
Das rote, schwarze und weisse Kabel vom Empfänger verbinden.
Vinyl-Schäuche darüberschieben.